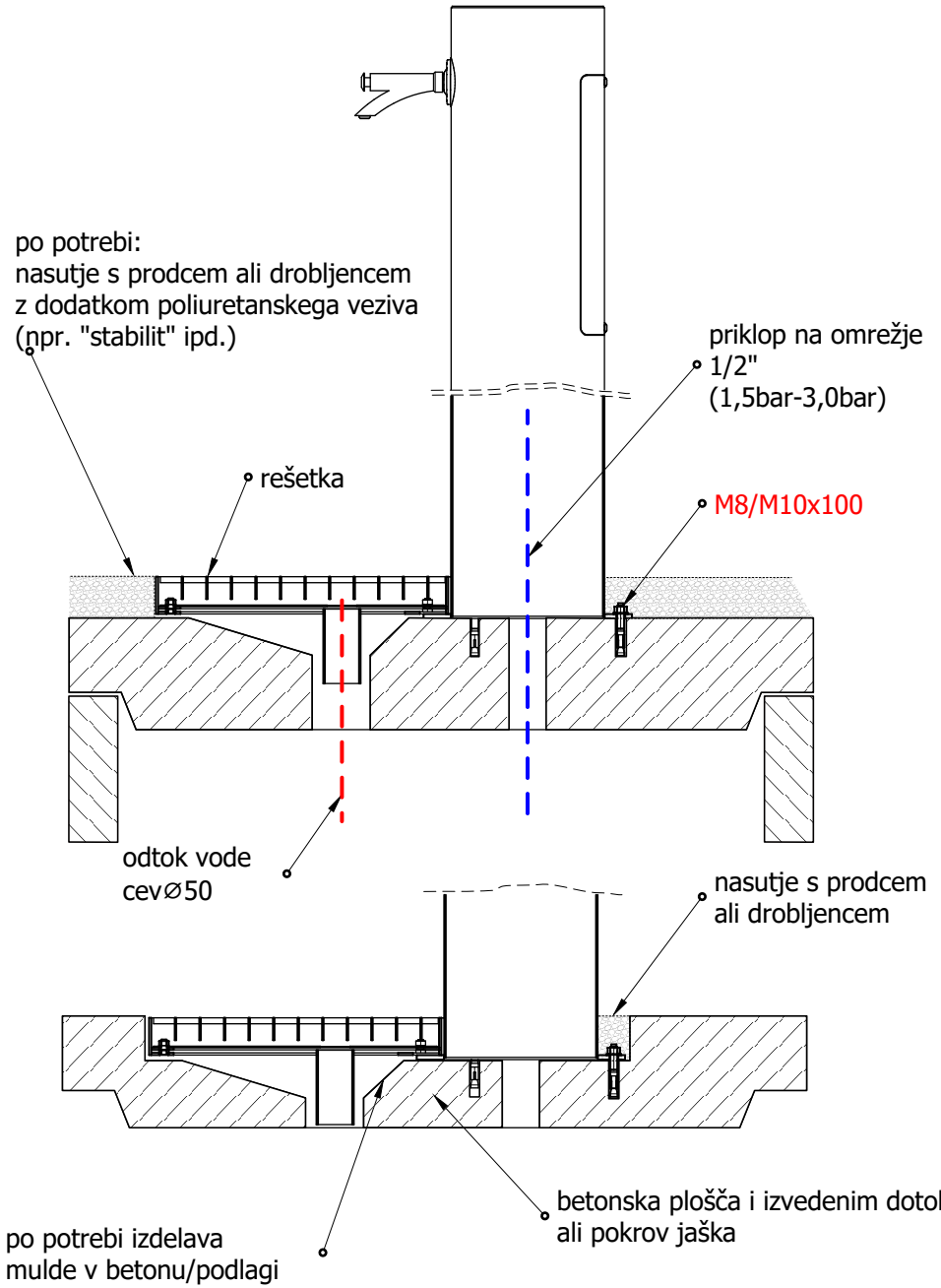

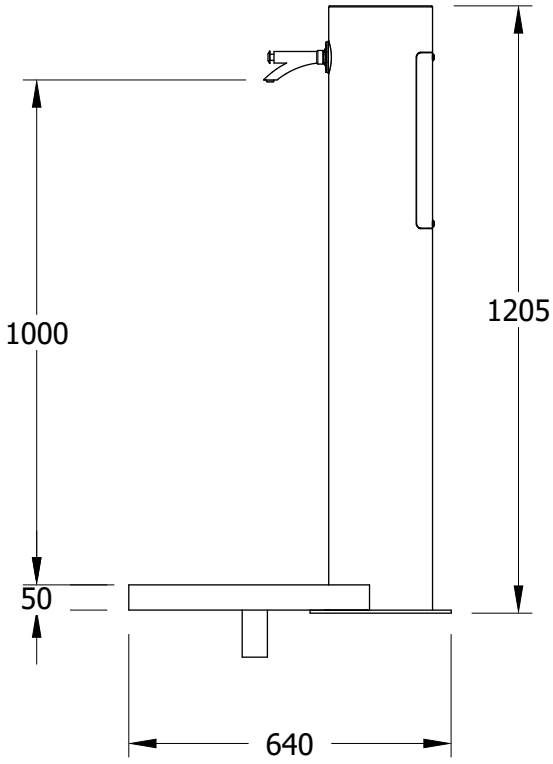

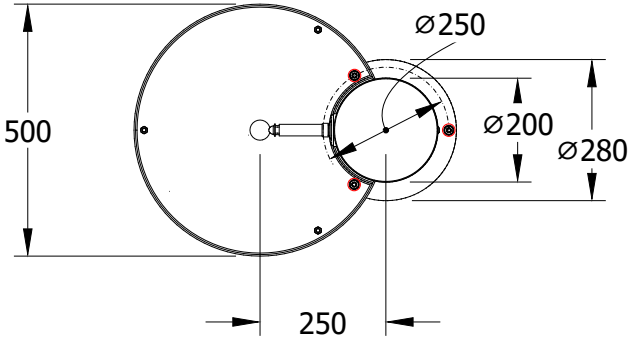

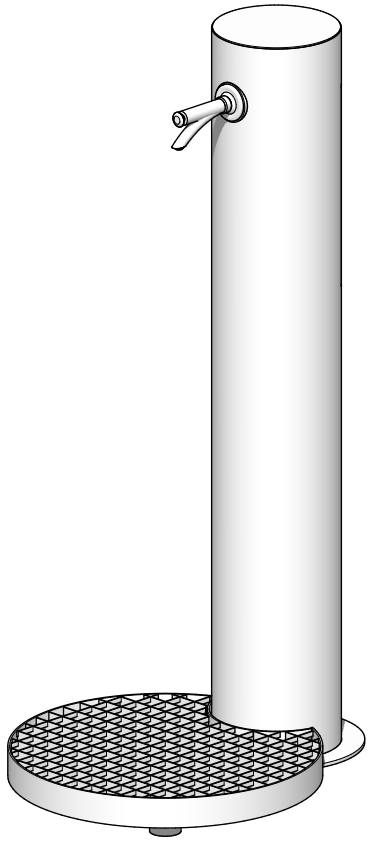

pitnik Atriva, tip PT-08
- primer vgradnje -

ATRIVA

št.načrta	
datum	
korekcija-1	
korekcija-2	